ГАЗПРОМ ДОБЫЧА УРЕНГОЙ

ГАЗ УРЕНГОЯ

№ 38 (2880) **29 сентября 2023 г.** | Газета ООО «Газпром добыча Уренгой» | Издается с 13 июня 1980 года

МОНИТОРИНГ. АНАЛИТИКА. ИННОВАЦИИ
ИТЦ – 30 лет
стр. 2-3

СЕНТЯБРЬСКИЕ ВЫПУСКНИКИ
«Школа резерва»
стр. 6

СЕЗОН ЗАВЕРШЕН. ДОБЕЖАЛИ!
Итоги профсоюзного проекта
стр. 7

ПУТЕШЕСТВИЕ В ЗАКУЛИСЬЕ
Из жизни дошколят
стр. 8

ОХРАНА ТРУДА

КЛЮЧЕВОЕ СЛОВО – БЕЗОПАСНОСТЬ

Сегодня в Сочи завершила свою работу Всероссийская неделя охраны труда. В числе делегатов ООО «Газпром добыча Уренгой» – генеральный директор компании Александр КОРЯКИН, заместитель главного инженера по охране труда, промышленной и пожарной безопасности Михаил ЯСИНСКИЙ, начальник отдела охраны труда Общества Рустем КАЛИМУЛЛИН и молодые работники газодобывающего предприятия.

На глобальной дискуссионной площадке в парке науки и искусства «Сириус» российские эксперты, представители бизнеса и власти обсуждали проблемы охраны труда в России, обеспечения промышленной безопасности на предприятиях, импортозамещения средств индивидуальной защиты, в том числе для опасных и экстремальных условий труда.

Более пяти тысяч специалистов стали слушателями деловой программы. В первый день мероприятия на пленарной сессии «Цифровые решения: переход на новый уровень безопасности на производстве» с видеообращением выступили Председатель Правительства России Михаил Мишустин, а также вице-премьер Татьяна Голикова, министр труда и социальной защиты РФ Антон Котяков и глава ФМБА Вероника Скворцова.

На различных площадках прошли конференции, круглые столы, деловые и практические сессии, а также состоялось открытие крупнейшей отраслевой выставки, где были представлены направления: средства индивидуальной защиты, управление кадрами, охрана труда и производственная безопасность, медицина, гигиена труда, реабилитация работников, страховые продукты для корпоративного сектора, IT-решения для бизнеса и многое другое.

В Программе ВНОТ-2023 – более 150 мероприятий, посвященных актуальным вопросам охраны труда и занятости населения. Своим опытом поделились профессионалы из разных отраслей экономики России и стран ближнего зарубежья. Центральная тема деловой части – цифровая трансформация в социально-трудовой сфере.

Завершилась Всероссийская неделя охраны труда Молодежным днем, где представители Совета молодых ученых и специалистов ООО «Газпром добыча Уренгой» в составе команды Группы «Газпром» приняли участие в конкурсе проектных инициатив «Молодежь и охрана труда».

Михаил Ясинский и Александр Корякин приняли участие в работе секции «Конференция в сфере СОУТ»

Соб. инф.
Фото предоставлены организаторами

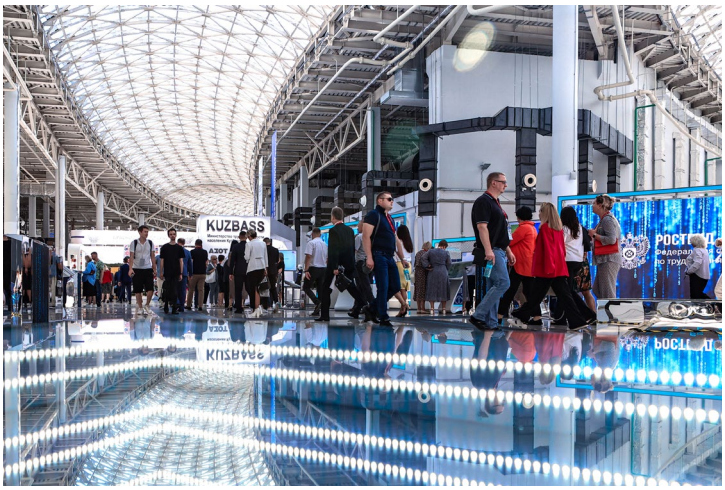

Неделя охраны труда в Сочи – это возможность обсудить насущные вопросы в данной сфере, затронуть тему обеспечения промышленной безопасности на предприятиях, поделиться опытом применения отечественных средств индивидуальной защиты

МОНИТОРИНГ. АНАЛИТИКА. ИННОВАЦИИ

Самому многопрофильному филиалу Общества «Газпром добыча Уренгой» – Инженерно-техническому центру – 1 октября исполняется 30 лет. Коллектив из четырех сотен человек контролирует самые разные направления деятельности газодобывающего предприятия, успешно справляясь со всеми возложенными на него обязанностями.

Инженер отдела мониторинга промысловых установок Алексей Ганжа под контролем начальника отдела Сергея Семенова настраивает прибор Higrovision, предназначенный для измерения температуры точки росы

РЕЖИМ МНОГОЗАДАЧНОСТИ

Геология, промышленные технологии, экология, диагностика, исследование факторов производственной среды – чем только ни занимается персонал Инженерно-технического центра. Главная задача филиала на все времена – обеспечение повышения эффективности эксплуатации месторождений Уренгойского нефтегазоконденсатного комплекса и прирост его сырьевой базы.

Именно работники ИТЦ ответственны за совершенствование технологических процессов добычи, сбора, подготовки, компримирования и внутрипромыслового транспорта углеводородов. Коллектив Центра ведет анализ проектов разработки, обустройства, реконструкции и технического перевооружения объектов добычи, исследует функционирование газовых, газоконденсатных и нефтяных скважин, обеспечивает производственно-экологический контроль и экологический мониторинг. Продолжая рассказ о функциях Инженерно-технического центра, стоит озвучить и такую важную задачу, как паспортизация продукции Общества. Но и это еще не все. Здесь готовят обоснование экономической эффективности внедрения научно-технических и инновационных мероприятий по новой технике, рационализаторской и изобретательской деятельности Общества «Газпром добыча Уренгой».

Светлые умы Инженерно-технического центра то и дело генерируют прогрессивные инженерные решения, осваивают современные технологии, ратуют за рациональное использование ресурсов, внедряют инновации, ведут аналитику производственных процессов. Кроме того, здесь создается научная база знаний Общества.

Одним словом, Инженерно-технический центр – это синоним прогресса.

КОНТРОЛЬ НА ЛИНИИ

– Эффективная разработка месторождений, подготовка углеводородного сырья к транспорту и выпуск товарной продукции в обращение невозможны без создания собственного кластера исследовательских лабораторий. Именно это было сделано в Инженерно-техническом центре в нулевые годы. Сегодня аналитический контроль производства представлен хроматографическим, спектрометрическим, масс-спенктрометрическим, титриметрическим, гравиметрическим, потенциометрическим, кулонометрическим, кондуктометрическим, атомно-абсорбционным, электрохимическим и другими методами контроля, – рассказывает главный инженер – первый заместитель начальника Инженерно-технического центра Михаил Александров.

Экологическая и производственная безопасность – тоже забота коллектива филиала. Лаборанты исследуют воду, почву, донные отложения, атмосферные осадки, поверхностные воды, атмосферный воздух, промышленные выбросы, проводят анализы среды на рабочих местах, участвуют в специальной оценке условий труда, проверяют эффективность вентиляционного оборудования.

Рассчитать неопределенность результатов анализа, погрешность приготовленной аттестованной смеси, концентрацию раствора, а также проверить качество работы лаборантов – это далеко не полный перечень служебных обязанностей инженера-химика лаборатории производственно-экологического мониторинга и контроля Инженерно-технического центра. Яна Павловская трудится в этой должности уже 18 лет.

– Готовлю шифрованные пробы, например, в воду добавляю определенное количество стандартного образца с известной концентрацией и составом, а потом предлагаю коллегам провести анализ, чтобы определить количественный состав добавок. По результатам делаются выводы о точности и правильности проведенного исследования.

Еще один уровень контроля заложен в межлабораторных сличительных испытаниях от аккредитованных провайдеров.

Контроль устьевых термобарических параметров работы газоконденсатной скважины на кусту УКПГ-2В осуществляет ведущий инженер отдела исследования скважин Олег Яцишин

В рамках газоконденсатных исследований отбор проб нестабильного конденсата с устьевого сепаратора проводит инженер Вадим Шигидин

Массовую концентрацию хлористых солей в газовом конденсате определяет лаборант химического анализа Светлана Кузинова

Замер вредных факторов в воздухе рабочей зоны лаборанта Татьяны Шишкиной при помощи газоанализатора Колион проводит техник-лаборант Валентина Гнесь

ЗА ПОСЛЕДНИЕ ПЯТЬ ЛЕТ В ООО «ГАЗПРОМ ДОБЫЧА УРЕНГОЙ»

156 работников участвовали в изобретательской деятельности

3 164 рацпредложения принято в производство

>470 млн руб. экономический эффект от внедрения рацпредложений

ОБЩЕСТВУ ВЫДАНО

30 патентов на изобретения

31 патент на полезную модель

>58 млн руб. экономический эффект от использования патентов

На 2023 год запланировано участие в межлабораторных сравнительных испытаниях по 36-ти показателям. Такие испытания – это внешний аудит работы лаборатории, который демонстрирует ее компетентность и достоверность результатов, выдаваемых заказчику.

Как же приятно, когда после всех проверок есть доказательство, что работа персонала лаборатории, а это более пятидесяти человек, выполнена идеально, – делится Яна Павловская.

ФИЗИКА И ХИМИЯ

Конденсат, газ, товарная нефть, нефтяные масла в пробоотборниках бережно доставляются на экспертизу в Инженерно-технический центр. Лаборанты в белоснежных халатах принимают образцы и начинают «колдовать». Для этого у них есть внушительный парк различного лабораторного оборудования. Метод «мокрой химии», когда для анализа используется только лабораторная посуда и реактивы, давно устарел. Ему на смену пришли инструментальные технологии. Впрочем, какими бы характеристиками ни обладал тот или иной прибор, техника все еще не может обходиться без рук профессионалов. Взять, к примеру, устройство с официальным названием «Бомба Рейда». Чтобы определить с его помощью давление насыщенных паров нефти и нефтепродуктов, аппарат надо погрузить в баню с температурой 37 градусов и периодически встряхивать.

В испытательной лаборатории нефти и нефтяных масел отдела физико-химических исследований Инженерно-технического центра уже три десятка лет трудится Наталья Горбенко. Она устроилась сюда двадцатилетней девушкой и за это время прошла все ступени карьерной лестницы от лаборанта до начальника. Наталья Викторовна из той когорты людей, которые не могут представить жизнь без любимого дела.

– У нефти и газового конденсата, как и у людей, непременно должен быть паспорт. Такой документ оформляем мы, но только после полной проверки качества продукции. С точки зрения физики исследуем такие параметры, как цвет, кинематическая вязкость, текучесть, плотность, температура застывания. Химия помогает определить многокомпонентный состав нефти, молекулярную массу, содержание асфальтенов, смол и парафинов, а также наличие хлористых солей, механических примесей, серосодержащих соединений, – комментирует нюансы рабочего процесса Наталья Викторовна.

ПРОИЗВОДСТВЕННЫЙ КОНТРОЛЬ

Специалисты лаборатории промышленной санитарии взаимодействуют со всеми филиалами Общества и тщательно следят за выполнением на объектах предприятия санитарных норм и противоэпидемических правил, контролируют вредные и опасные производственные факторы. Например, благодаря их инструментальным исследованиям газодобытчики знают, что воздух рабочей зоны не содержит вредных веществ, система вентиляции прекрасно справляется со своими функциями, а напряженность и плотность магнитного потока электромагнитных полей в радиочастотном диапазоне в норме и не сможет навредить здоровью.

– Атмосфера в нашем коллективе всегда теплая, дружеская, поэтому и работаем мы эффективно и с удовольствием. На счету специалистов лаборатории – 17 рационализаторских предложений, множество корпоративных благодарностей и даже серебряная медаль конкурса «Здоровье и безопасность – 2008» за доклад, посвященный мониторингу производственной среды в Обществе «Газпром добыча Уренгой», – констатирует инженер лаборатории промышленной санитарии Наталия Андрусяк.

Ведущие инженеры по стандартизации Гульнара Гребенькова и Наталья Абукаева комплектуют материалы для разработки нормативных документов Общества

ПРОДОЛЖЕНИЕ СЛЕДУЕТ

Жизнь не стоит на месте. Вот и в Инженерно-техническом центре за три десятка трудовых лет многое изменилось: от названия филиала и месторасположения офиса до современных технологий и объема работ. С развитием Общества, строительством новых производственных объектов расширились функции и персонала Центра. Тем не менее, коллектив продолжает идти в ногу со временем, качественно выполнять свою работу, совершенствовать технологии, радовать достижениями и с оптимизмом смотреть в будущее.

Ирина РЕМЕС
Фото Владимира БОЙКО и Михаила САВИНОВА

ТАЙНА ТРЕТЬЕЙ СТУПЕНИ

Сегодня Общество «Газпром добыча Уренгой» является обладателем множества действующих патентов на изобретения и полезные модели. Авторы инноваций – представители коллектива компании, на практике доказавшие, что на производстве всегда найдется возможность применения инженерного таланта.
В нашей новой рубрике мы будем знакомить читателей с разработками, принесшими наиболее ощутимую пользу компании в части совершенствования технологических процессов и оборудования. Авторы идей расскажут нам о сути внедренных новшеств и о том, что такое настоящее инженерное творчество.

НЕМНОГО ПРЕДЫСТОРИИ

В конце 2009 года Общество «Газпром добыча Уренгой» начало разрабатывать глубокие ачимовские горизонты. И здесь все было несколько иначе: другой состав газа, высокие показатели давления и температуры, соответственно – новая система подготовки скважинной продукции. В целом, многие технические решения применялись на «ачимовке» впервые.

Изначально по плану проектного института был построен ГКП-22 с тремя технологическими нитками, рассчитанными на определенный максимальный суточный расход газа (позже построили еще и четвертую). Однако по факту оборудование, занятое в процессе подготовки углеводородного сырья к транспорту, не позволяло загружать нитки на все сто процентов заявленной мощности.

– *Мы стали изучать причины такого явления,* – рассказывает заместитель начальника отдела мониторинга промысловых установок Инженерно-технического центра Евгений Григорьев. – *Этот вопрос буквально не давал покоя, ведь на ГКП-22 я работал с тех пор, когда объект еще только запускался в эксплуатацию – сначала оператором по добыче нефти и газа, потом сменным мастером. И уже здесь, в ИТЦ, взялся за данную тему основательно, был уверен, что смогу найти проблему и что-то изменить. Как оказалось, одна из причин, по которой невозможно было выйти на полную проектную производительность, кроется в сепараторе третьей ступени.*

А ТЕМ ВРЕМЕНЕМ В СЕПАРАТОРЕ...

Между тем на промысле огромные герметичные стальные цилиндры весом от 25 до 70 тонн и объемом равные примерно одному, двум или трем кузовам самосвала КАМАЗ, стабильно выполняют свою задачу по отделению газа от жидкости и механических примесей. Это и есть сепараторы.

Углеводородное сырье, поступающее со скважины, в процессе подготовки требуется разделить на газ, конденсат и воду. В цехах УКПГ-22 это делается методом трехступенчатой низкотемпературной сепарации. И если в первый сепаратор газожидкостная смесь заходит с температурой порядка +25 градусов и давлением 100 атмосфер, то на третьей ступени это уже -30 градусов и 55 атмосфер. Именно оттуда выходит готовый товарный газ – без воды и конденсата – и отправляется дальше в магистральный трубопровод. И именно этот «третий элемент» представлял собой загадку для наших инженеров – почему на высоких нагрузках этот аппарат отказывается работать?

– *Сам сепаратор непрозрачный, и хоть его устройство мы знаем досконально, увидеть процессы, происходящие внутри, невозможно. Поэтому все анализируем по схемам, применяем накопленный опыт, а инженерная интуиция – нам в помощь,* – говорит Евгений Григорьев.

Итак, связка «сепаратор и разделитель». Что там может быть не так? Газожидкостная смесь заходит в сепаратор и раскручивается. Под действием законов физики газ поднимается вверх, жидкость уходит вниз и перемещается в разделитель, где из нее также выделяются газ, конденсат и водометанольный раствор. Получившийся газ выветривания уходит по другой трубе обратно в сепаратор и соединяется с общим потоком. До этого момента все логично и понятно. Но как только нагрузка на сепаратор начинала увеличиваться и мощность входящего потока возрастала, в разделителе накапливался газ выветривания, а сам сепаратор наполнялся жидкостью. Технология нарушалась. В чем же причина?

– *Когда мы разобрались, суть оказалась в следующем. Конструктивно производитель сделал так, что вход смеси в сепаратор был расположен сантиметров на 10-20 выше, чем выход трубы из разделителя жидкости для газа выветривания,* – поясняет Евгений Григорьев. – *Поэтому с увеличением нагрузки жидкость, которая раскручивалась в аппарате и под действием центробежной силы, как пленка, обволакивала внутреннюю часть сепаратора, просто «запирала» трубу для подачи газа выветривания. Он не мог выйти из разделителя. Вот так несколько сантиметров порой влияют на производительность всего оборудования...*

ПАТЕНТ НА ПОЛЕЗНУЮ МОДЕЛЬ № 198 326 U1
МОДЕРНИЗАЦИЯ СЕПАРАТОРА

- Авторы: Алексей Морин, Виталий Гимпу, Раиль Кадиков, Евгений Григорьев, Виталий Юрасов.
- Дата регистрации – 02.07.2020 года.
- Полезная модель используется в сфере очистки газа от жидкости и твердых примесей, в настоящее время применяется на газоконденсатном промысле № 22 Газопромыслового управления по разработке ачимовских отложений.
- Внедрение данной инновации позволило повысить эффективность работы технологической нитки на 30 процентов.

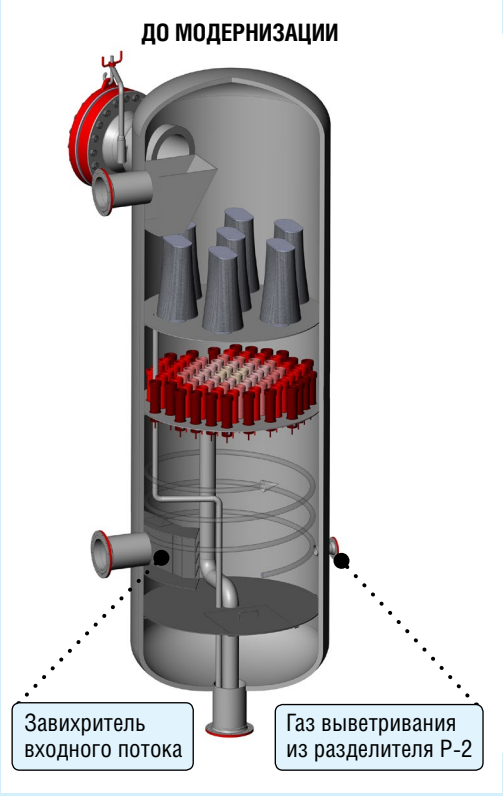

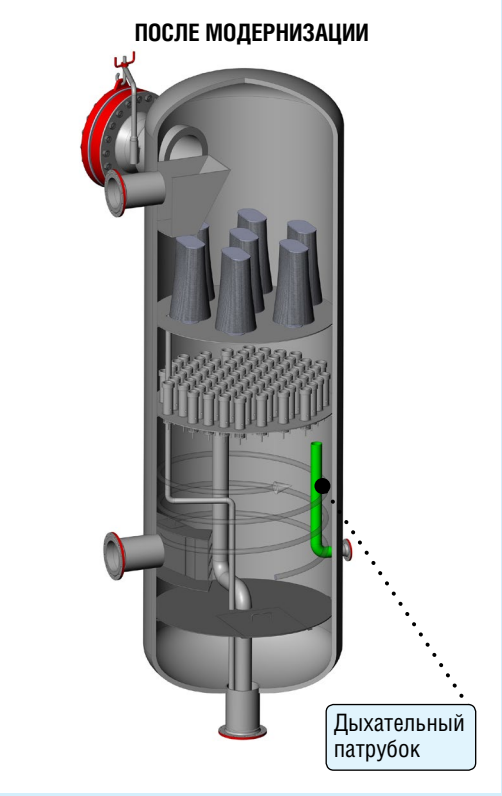

УРА! ЗАРАБОТАЛО!

Специалисты рассматривали несколько способов решения этой производственной задачи. В итоге, взвесив все «за» и «против», отдали предпочтение варианту простому в своей гениальности. Чтобы жидкостная пленка не перекрывала выход газа выветривания, отверстие дополнили патрубком – отрезком трубопровода, загнутого вверх под прямым углом. Через него газ выветривания из распределителя абсолютно свободно заходит в сепаратор, минуя препятствие в виде пленки.

Это конструктивное изменение было согласовано с производителем и внедрено. В итоге на высоких нагрузках аппарат стал работать совершенно по-другому, а максимальную производительность технологической нитки удалось увеличить на 30 процентов – даже выше заветного проектного максимума. Проверено на практике!

– *На самом деле удивительно, как такая «детская болезнь» может сказываться на производственном процессе,* – подытоживает автор идеи Евгений Григорьев. – *Теперь на ГКП-22 все три сепаратора третьей ступени от данного изготовителя дополнительно оснащены нашими патрубками, и вопросов к функционированию этого оборудования больше не возникает. Кстати, отмечу, что сепараторы на новом ГКП-21 – от другого производителя, и такой проблемы, как на первенце «ачимовки», там нет. Впрочем, совершенству тоже нет предела. В любой сфере деятельности можно что-то улучшать, дорабатывать, оптимизировать. Я советую нашим молодым инженерам не бояться трудностей и пробовать себя в изобретательском и рационализаторском деле. Это непросто, но если идея стоящая, коллеги и руководители обязательно помогут и посодействуют в организационных и производственных вопросах. В работе над данным патентом огромную поддержку мне оказали коллеги: Виталий Юрасов (ИТЦ) помог преобразовать замысел в эскизы и чертежи, а Раиль Кадиков (ГПУпРАО) – реализовать все это на производстве. В итоге сложился настоящий авторский коллектив и проект был воплощен в жизнь.*

P.S. Сейчас Евгений Григорьев трудится над патентованием уже шестой своей разработки. А сколько еще идей пребывают в стадии осмысления – этим он делиться с нами не стал. Будет результат – тогда и побеседуем.

Елена МОИСЕЕВА

ПОКАЗАЛИ СЕВЕРНЫЙ ХАРАКТЕР

В прошедшие выходные в Салехарде прошли Арктические экстремальные игры «Северный характер. Осень». Они стали пятым, заключительным этапом масштабного ямальского проекта по комплексному экстремальному многоборью. В числе участников традиционно были и сотрудники Общества «Газпром добыча Уренгой», которым удалось подняться на пьедестал почета.

На трассу, оборудованную двенадцатью разнообразными этапами, вышли 259 спортсменов со всего Ямала. Трое из них – наши коллеги. Это лаборант химического анализа Управления материально-технического снабжения и комплектации Наталья Артыкова, слесарь по КИП и А Управления автоматизации и метрологического обеспечения Ирина Лоскутова и инженер автотранспортного филиала Максим Овсиенко. Все они вошли в команду «Yamal Crossfit». Соревнования состоялись в личном и командном зачетах, каждый из которых делился на категории «Профи» и «Любители».

В первый день игр в борьбу вступили команды, в составе каждой – трое парней и две девушки. В отличие от «Гонки чемпионов», которая проводится в Новом Уренгое, соревнования представляли собой компактно размещенные на открытом воздухе этапы. Временная спортивная арена находилась в живописном месте, недалеко от берега Оби и памятника мамонту.

Мероприятие собрало немало болельщиков, причем зрители поддерживали не только местные команды, но и гостей столицы Ямала. Состязания проходили в позитивной, дружеской атмосфере, была организована масштабная культурная программа, главным сюрпризом которой стало выступление легендарной группы «Ария».

Все этапы делились на три категории: выносливость, сила и скорость. На выполнение каждого выделялось две минуты, затем

Судьи внимательно следили за выполнением каждого упражнения

Для Максима Овсиенко штанга – привычный снаряд

минутный перерыв – и следующее упражнение. И мужчины, и женщины выполняли те же самые задания, только вес снарядов в большинстве случаев различался. К примеру, для становой тяги приготовили штанги весом соответственно 50 и 30 килограммов, мячи для выброса весили 10 и 5 килограммов, отличались тяжестью и гантели. В одинаковых условиях спортсмены находились при выполнении таких упражнений, как берпи, когда все усилия направлены на преодоление тяжести собственного организма.

– *Мероприятие в целом прошло на высоком уровне,* – поделился Максим Овсиенко. – *Город Новый Уренгой обеспечил перелет и проживание, организаторы из Салехарда выделили транспорт, отлично подготовили площадку. Помимо спортивного оборудования там разместили пункты питания с бесплатной едой и водой, в перерывах между соревнованиями можно было отдохнуть в теплых палатках.*

В итоге победу в категории «Профи» праздновала команда «Неудержимые» из Губкинского, вслед за ними в таблице расположились спортсмены из столицы Ямала, бронзовые медали отправились в Пуровский район. За «Yamal Crossfit» осталось четвертое место.

Во второй день атлеты соревновались в личном зачете. Они выполняли все те же задания, но уже без ограничения времени, по двадцать подходов каждое. Кто справлялся с ними быстрее всех, тот и принимал поздравления. Победу одержал Руслан Алисолтанов из Губкинского – чемпион России и Европы по лыжным гонкам, мастер спорта, полуфиналист телевизионного шоу «Русский ниндзя».

– *В личном зачете я выступил в категории «Профи» и занял второе место, которым, скорее, доволен,* – продолжает Максим Григорьевич. – *С лидером боролся на равных, после десяти этапов даже опережал его, но в концовке немного уступил.*

– *Для меня самым тяжелым упражнением оказался подъем ног к перекладине, где я потратила больше всего времени,* – рассказывает Наталья Артыкова. – *Все остальное было привычным, не раз пройденным на тренировках. Выложилась полностью, хотя могла бы и на некоторых этапах ускориться, чтобы улучшить результат.*

– *Соревнования прошли интересно и захватывающе,* – добавляет Ирина Лоскутова. – *Веса снарядов на этапах были относительно небольшие, на тренировках они у нас куда тяжелее. Однако тут требовалось выполнить много повторов, чему никак не способствовал холодный осенний ветер. Но мы сделали все, что в наших силах.*

Остается отметить, что новоуренгойская команда «Yamal Crossfit-2» заняла первое место в категории «Любители», заметно опередив коллективы из Салехарда и Лабытнанги. Так что газовая столица показала свой северный характер. А за победу в классе «Профи» наши спортсмены еще поборются!

Александр БЕЛОУСОВ
Фото предоставлены участниками соревнований

СЕНТЯБРЬСКИЕ ВЫПУСКНИКИ

На торжественном мероприятии, прошедшем в КСЦ «Газодобытчик» в середине сентября, подведены итоги работы программы «Школа резерва» за 2021-2023 годы. Проект, курируемый Управлением кадров и социального развития, действует с 2017-го и нацелен на формирование перспективного кадрового резерва для нашего предприятия.

Серьезные деловые люди, собравшиеся в торжественно украшенном Овальном зале «Газодобытчика», обсуждали производственные вопросы и делились планами на будущее. А оно у выпускников «Школы резерва» определенно интересное.

В 2021-м на участие в конкурсе было подано 39 заявок, из которых организаторы отобрали 22 кандидатуры. За всеми закрепили персональных наставников из числа руководителей и опытных специалистов, немного позже каждому определили тему проектной работы, актуальную для Общества. И вот спустя два года они уже слушают добрые слова в свой адрес от заместителя начальника Управления кадров и социального развития Николая Бондаренко. В своей речи он отмечает – за время реализации программы, включая первый выпуск, около полутора десятков ее участников повысили свою категорию по занимаемой должности или иным образом продвинулись по службе, а двое были названы лучшими молодыми работниками ПАО «Газпром»: в прошлом году Виталий Юрасов, совсем недавно – Александр Юсупов.

Среди тех, кто получил диплом выпускника программы – ведущий инженер по добыче нефти и газа ГКП-21 Газопромыслового управления по разработке ачимовских отложений Сергей Пятернин.

– Я узнал об этом проекте из корпоративной рассылки и сразу заинтересовался, – рассказывает собеседник. – *Хотелось получить новые знания, развить в себе организаторские качества, расширить круг профессионального общения. Написал заявление о вступлении в программу и отправился на испытания. Часть кандидатов отсеялась уже на барьерометрии, задания оказались не такими уж простыми. Затем прошло собеседование: представители руководства задавали вопросы не только на профессиональную тематику, но и о моих личностных качествах, о мотивации, о целях, которых хочу достичь.*

Конечно, вначале я не представлял, как все будет, но сейчас могу уверенно сказать – участие в проекте мне понравилось. Тренинги, деловые игры, занятия с приглашенными специалистами – все было очень интересно. Свою коррекцию внесла пандемия, часть мероприятий проходила удаленно, но при современном развитии технологий это вполне удобный способ получения информации. Запомнилось собеседование с психологом – было любопытно услышать мнение профессионала о своей личности. В целом узнал много нового о планировании, определении приоритетов, постановке задач и других значимых для правильной организации работы направлениях.

Дипломы – участникам программы «Школа резерва»

В рамках программы проводилась ротация на вышестоящую должность, я в течение трех месяцев исполнял обязанности заместителя начальника ГКП-21. Это полезно и интересно – попробовать свои силы на другом месте, посмотреть на работу промысла с иной точки зрения.

Важная часть обучения в «Школе резерва» – проектная деятельность. Моим направлением стала оптимизация производства, а конкретную тему работы я выбрал сам: «Применение противотурбулентной присадки в рамках оптимизации схемы подготовки и транспортировки КГН ачимовских залежей». Трудился над ней около года, взаимодействовал и с подразделениями Общества, и со сторонними организациями. Приятно, что везде находил поддержку. Присадка, о которой идет речь в моем проекте, в нашей компании применялась пока лишь в опытном порядке на ГКП-22, но перспективы у нее есть, если нужно будет существенно увеличить откачку газового конденсата.

Во время защиты проектных работ

Оценив высокий вклад коучей в развитие молодых специалистов, организаторы мероприятия приняли решение вручить отдельный диплом лучшему наставнику «Школы резерва». Его удостоился заместитель начальника цеха ГКП-21 Газопромыслового управления по разработке ачимовских отложений Тагир Фазылов, на протяжении двух лет опекавший именно Сергея Пятернина.

– Эта программа позволяет молодым коллегам покинуть зону комфорта, заняться тем, что выходит за рамки непосредственных должностных обязанностей, – считает Тагир Альбертович. – *Она добавляет мотивации, дисциплинирует, побуждает развиваться. Именно это я наблюдал у своего подопечного. Со своей стороны передавал ему и знания, и практические навыки, советовал литературу – техническую, по психологии, которую мы потом вместе обсуждали. Конечно, помогал с проектной работой, даже обращался к бывшим одногруппникам из других предприятий, просил поделиться опытом применения противотурбулентных присадок при транспортировке газового конденсата.*

Сергей Пятернин перешел на наш промысел, который тогда еще строился, из НГДУ, а здесь более современное оборудование, другая специфика добычи углеводородов. Но он успешно адаптировался, разобрался с тонкостями работы, растет как профессионал. Несомненно, проект помог ему в этом.

– «Школа резерва» – это хорошая платформа для формирования «стартового капитала» у перспективных специалистов, – отмечает начальник Управления кадров и социального развития Андрей Кривошеев. – *В ходе реализации программы они развивают именно те компетенции, которые позволят расти как в рамках своей профессии, так и по карьерной лестнице. В итоге предприятие получит и настоящих мастеров своего дела, и успешных руководителей. А ведь создание эффективного кадрового резерва нужного качества и в достаточном количестве – это одна из ключевых задач нашего Управления.*

В ближайшее время состоится набор очередного потока участников «Школы резерва». Энергичные, инициативные, нацеленные на рост молодые работники имеют возможность сделать несколько шагов вперед в своем развитии, улучшив собственные личностные, деловые и управленческие компетенции.

Александр БЕЛОУСОВ
Фото Владимира БОЙКО

СЕЗОН ЗАВЕРШЕН. ДОБЕЖАЛИ!

В минувшее воскресенье, 24 сентября, состоялось официальное закрытие летнего сезона спортивно-оздоровительного проекта «Профсоюз. Бежим вместе!», организованного Объединенной первичной профсоюзной организацией «Газпром добыча Уренгой профсоюз». В финальном забеге приняли участие более 520 человек.
В программе праздника – традиционный забег на один километр 610 метров, развлечения для детей и взрослых, а также кулинарный конкурс.
Все, кто участвовал в пробежке, получили памятные медали. Особым призом, путевкой на Алтай, отмечены восемь постоянных спортсменов, которые не пропустили ни одного старта за сезон. Также подарочные сертификаты были вручены еще девяти самым активным легкоатлетам.

Бег – это не просто преодоление дистанции на время, это один из самых эффективных видов кардионагрузки, позволяющий укрепить иммунитет, повысить настроение, улучшить обмен веществ в организме и работоспособность. После таких тренировок мозг работает значительно быстрее!

Объединенная первичная профсоюзная организация «Газпром добыча Уренгой профсоюз» взяла на себя заботу о здоровье работников, инициировав еженедельные пробежки в теплое время года. Самые активные участники марафона отмечены и награждены

Лозунг «Бежим вместе» призвал в ряды воскресных легкоатлетов несколько десятков семей. Своим примером родители показывают детям, насколько важны в повседневной жизни физические нагрузки

Фото Владимира БОЙКО

ПУТЕШЕСТВИЕ В ЗАКУЛИСЬЕ

В костюмерной весело…

…а на выставке – познавательно!

Что такое театр, воспитанники детского сада «Княженика» знают не понаслышке, но побывать за кулисами КСЦ «Газодобытчик» им довелось впервые.

Уже в начале экскурсии дети впечатлились необъятными размерами помещения костюмерной. Здесь, куда ни глянь, висят платья, пиджаки, одежда сказочных персонажей, а шляпы, смешные носы и большие очки так и хотелось потрогать.

В этот день для дошколят были открыты двери всех театральных комнат и залов и, заглянув в очередной, они удивились, увидев репетицию предстоящего спектакля. Малыши с замиранием сердца наблюдали за актерской игрой, а затем с восторгом воспользовались возможностью подержать в руках паркетных кукол и поучаствовать в постановке. На сцене они увидели, как меняются декорации, устанавливается свет. Это не в зрительном зале сидеть – за кулисами происходит настоящее волшебство!

Затем детей повели в «спортивную» часть Центра. Ребята смотрели, как соревнуются футболисты, присев на трибуны, наблюдали за игрой команд. Радости не было предела, когда среди болельщиков они увидели своих пап.

Завершилась экскурсия посещением выставки творческих работ, посвященной 45-летию Общества «Газпром добыча Уренгой». Объемные экспонаты ребята разглядывали особенно тщательно и даже интересовались, есть ли здесь поделки или рисунки воспитанников «Княженики».

Экскурсия познакомила дошколят с профессиями костюмера, гримера, художника по свету, режиссера, кукловода, актера, звукооператора. Такой наглядный опыт обогащает багаж знаний малышей и дает понимание, что работа каждого человека очень важна.

Надежда РИГУН,
воспитатель детского сада
Фото предоставлены автором

Юля ЧМЕЛИК:
– Больше всего понравилось играть в детском спектакле роль птички. Режиссер сказала, что я на нее очень похожа, такая же маленькая и шустрая.

Гордей ОРЕХОВ:
– Когда мы пришли в Большой зал, я вспомнил, как выступал на этой сцене – танцевал «Божью коровку» на «Весенней капели».

Клим АФАНАСЬЕВ:
– Меня очень впечатлила фреска около Большого концертного зала. А когда я узнал, что эти картины нарисованы художниками «Газодобытчика», то совсем удивился.

Таня ПРОКИНА:
– В костюмерной так много костюмов, что у меня голова закружилась! Мы видели настоящие наряды Царя и Царевны, Деда Мороза и Снегурочки. Еще примеряли разные маски и головные уборы, фотографировались, как настоящие артисты.

ПАМЯТЬ

ПРИНЯЛИ УЧАСТИЕ В ПОИСКОВОЙ ЭКСПЕДИЦИИ

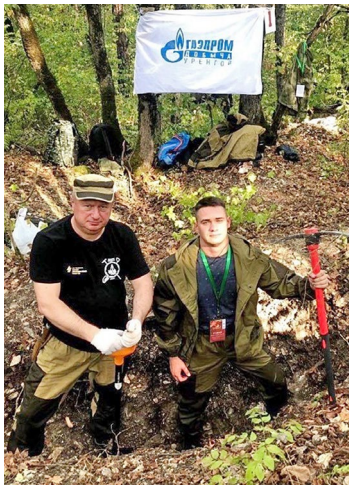

Сотрудники Общества «Газпром добыча Уренгой» приняли участие в военно-патриотической экспедиции «Вахта памяти – 2023. Битва за Кавказ» (на снимке), которая прошла на территории Крымского района Краснодарского края. Денис Шахворостов, старший инспектор Управления корпоративной защиты, и Никита Стальков, электромонтер по ремонту и обслуживанию электрооборудования Управления по эксплуатации вахтовых поселков, представляют Объединенную первичную профсоюзную организацию «Газпром добыча Уренгой профсоюз».

Организатором мероприятия выступили Межрегиональная профсоюзная организация «Газпром профсоюз», компания «Газпром трансгаз Краснодар» и ОППО «Газпром трансгаз Краснодар профсоюз». Его цель – сохранение и популяризация истории о подвиге советского народа в годы Великой Отечественной войны. На «Вахту памяти» заступили более 80 газовиков из разных регионов России. В поисковых работах на местах ожесточенных сражений у станицы Неберджаевская приняли участие сотрудники 40 дочерних обществ и организаций ПАО «Газпром». Найденные во время раскопок останки советских солдат будут захоронены.

Соб. инф.
Фото из архива
Дениса ШАХВОРОСТОВА

Учредитель – ООО «Газпром добыча Уренгой». Издатель – ООО «Газпром добыча Уренгой». 629307, ЯНАО, г. Новый Уренгой, ул. Железнодорожная, 8. Главный редактор Т.Р. Асабина. Газета «Газ Уренгоя» зарегистрирована в Управлении Федеральной службы по надзору в сфере массовых коммуникаций, связи и охраны культурного наследия по Тюменской области и ЯНАО. Свидетельство ПИ № ФС72-0929Р от 28.04.2008 г. Адрес редакции: 629300, г. Новый Уренгой, пр. Ленинградский, 3 А, служба по связям с общественностью и СМИ ООО «Газпром добыча Уренгой».
E-mail: gazeta@gd-urengoy.gazprom.ru. Газ. связь: 99-67-38, 99-67-39, 99-67-57.
Газета подписана в печать фактически в 10.00. По графику – в 10.00.
Заказ № 38. Тираж 500 экз. Усл. печ. листов 1,2. Гарнитура «Times New».
Распространяется бесплатно (12+). Дизайн, верстка, печать: ССО и СМИ ООО «Газпром добыча Уренгой».
Электронная версия газеты на сайте www.urengoy-dobycha.gazprom.ru

Газета «Газ Уренгоя» награждена дипломом за **I место** в XIII Ежегодном международном конкурсе **«Пресс-служба года – 2020»** в номинации «Лучшее печатное корпоративное СМИ», а также отмечена дипломами за **первые места** в конкурсе **«МедиаТЭК»** в 2017, 2018, 2019 годах.